Ведомость чертежей

Лист	Наименование	Примечание
1	Общие данные	
2	План монолитной плиты	
3	Каркас КП1	
4	Пандус	
5	Фрагмент ступеней. Фрагмент Стенки	

Ситуационный план

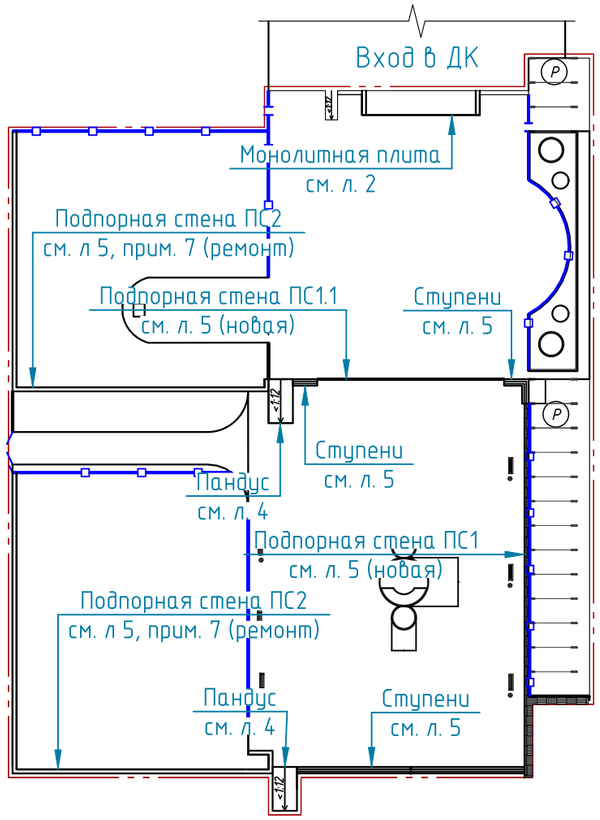

1. Настоящий проект выполнен в соответствии с нормами и на основании задания заказчика.

2. Комплект чертежей разработан в соответствии с действующими нормами, правилами и стандартами, в том числе :

СП 64.13330.2011 Деревянные конструкции;
СП 16.13330.2011 Стальные конструкции;
СП 20.13330.2011 Нагрузки и воздействия;
СП 22.13330.2011 Основания зданий и сооружений;
СП 63.13330.2012 Бетонные и железобетонные конструкции;
СП 14.13330.2014 Строительство в сейсмических районах;
СП 28.13330.2012 Защита строительных конструкций от коррозии;
ГОСТ Р 54257-2010 Надежность строительных конструкций и оснований. Основные положения и требования;
ГОСТ Р 56705-2015 Конструкции деревянные для строительства;
ГОСТ 22406-77 Детали и изделия из древесины для строительства.

Ведомость демонтажа

Поз.	Обозначение	Наименование	Кол.	Масса, ед., кг	Приме-чание
		Ступени , $м^3$	3,0		

Инженерные решения, принятые в чертежах, соответствуют требованиям экологических, санитарно-гигиенических, противопожарных и других норм, действующих на территории Российской Федерации и обеспечивают безопасную для жизни и здоровья людей эксплуатацию объектов при соблюдении предусмотренных чертежами мероприятий.

Главный инженер проекта: /Ищенко Т.И. /

Согласовано

Взам. инв. №

Подп. и дата

Инв. № подл.

Изм.	Кол. уч.	Лист	№ док.	Подп.	Дата
Разраб.		Вратский			
ГИП		Ищенко			

2018/089-КР

Благоустройство общественной территории расположенной по адресу: ул. Ленина 6, р.п. Лесогорск, Чунский район, Иркутская область

Конструктивное решение

Стадия	Лист	Листов
Р	1	

Общие данные

ООО ПКФ "Пионер" г. Иркутск

Формат А3

План монолитной плиты

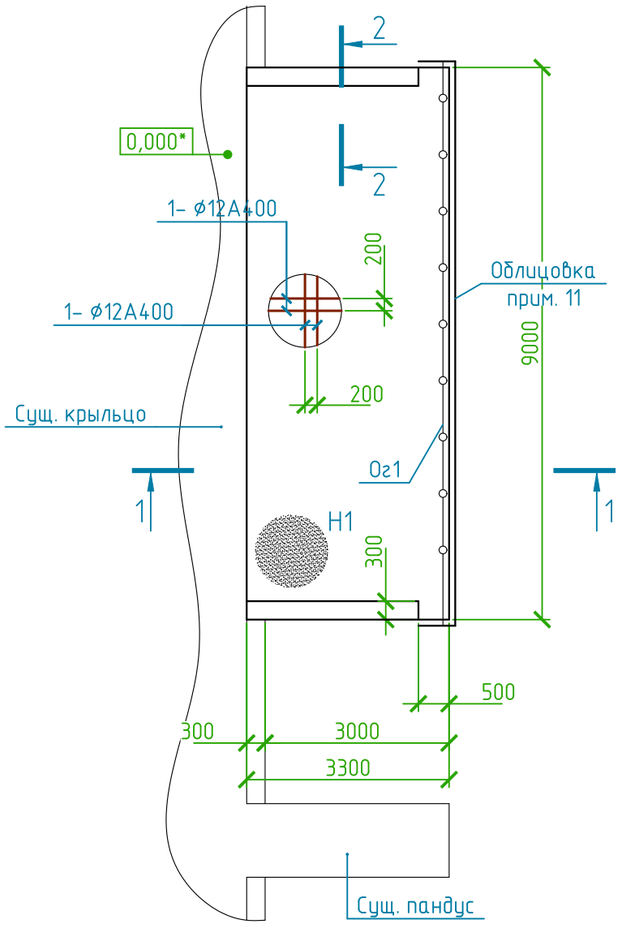

1-1

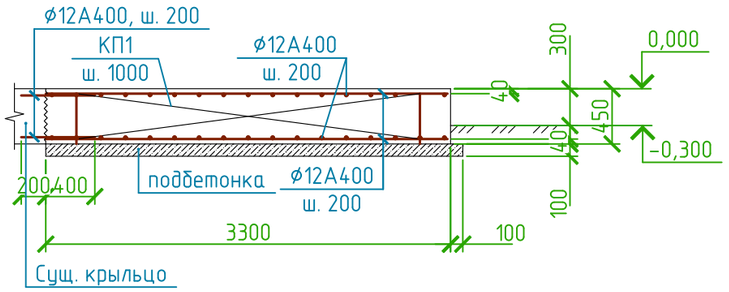

2-2

1 За условную отметку 0,000 принят верх монолитной плиты .

2 Монолитная плита выполняется на искусственном основании- послойно уплотненной гравийно-песчаной подсыпке, заменяющей залегающие на площадке строительства слабые грунты.

3 Монолитную плиту выполнять в соответствии с требованиями СНиП 3.03.01-87.

4 В уровне подошвы монолитной плиты выполнить подготовку из бетона кл. В7,5 толщиной 100мм по уплотненному грунту

5 Для плиты принять бетон марки W6 по водонепроницаемости и F150 по морозостойкости.

6 По боковым поверхностям фундамента, соприкасающимся с грунтом выполнить окрасочную гидроизоляцию горячей битумной мастикой - 2слоя по холодной битумной грунтовке (праймеру) -1слой. общая площадь 0,5 $м^2$.

7 Ведомость расхода стали см. л. 3.

8 Спецификация элементов см. л. 3.

9 Каркас КП1 см. л. .3.

10 Ситуационный план см. л. 1.

11 Облицовка фасада монолитной плиты (крыльца) в вырианте облицовки фасада ступеней (декаративная плитка, под камень).

Технология укладки бесшовного монолитного покрытия из резиновой крошки:

Пропорции материалов на 1 м2 покрытия:

-резиновая крошка 8 кг

-полиуретановый клей 1.8 кг

-пигментный краситель 0,8 кг

-скипидар 0,3 кг

Полиуретановый клей смешивается со скипидаром, в пропорции 50

50, из расчета 300 гр смеси на 1 м2.

полученная смесь наносится на поверхность основания из расчета 300 гр на 1 м2.

Сырье замешивается в мексере частями на 4 м2. последовательно размешивается крошка 2-3 мин,

добавляется пигмент, через 2-3 мин добавляется клей. Общее время замеса около 10 минут.

Смесь распределяется при помощи полиуретановых терок, укатывается катком.

Правила, катки и терки обрабатываются скипидаром, чтобы устранить налипание крошки.

Избегать попадания воды в замес.

Работы проводить только при положительных температурах

Время затвердевания смеси около 4 часов, полное высыхание через двое суток.

Спецификация элементов

Поз.	Обозначение	Наименование	Кол.	Масса, ед., кг	Приме-чание
		Монтаж			
		Монолитная плита	1		
		Резинопол, $м^2$	29,7		
Ог1		Ограждение кованное, м.п.	14,5		

Согласовано

Взам. инв. №

Подп. и дата

Инв. № подл.

Изм.	Кол. уч.	Лист	№ док.	Подп.	Дата
Разраб.		Вратский			
ГИП		Ищенко			

2018/089-КР

Благоустройство общественной территории расположенной по адресу: ул. Ленина 6, р.п. Лесогорск, Чунский район, Иркутская область

Конструктивное решение

Стадия	Лист	Листов
Р	2	

План монолитной плиты

ООО ПКФ "Пионер" г. Иркутск

Формат А3

КП1

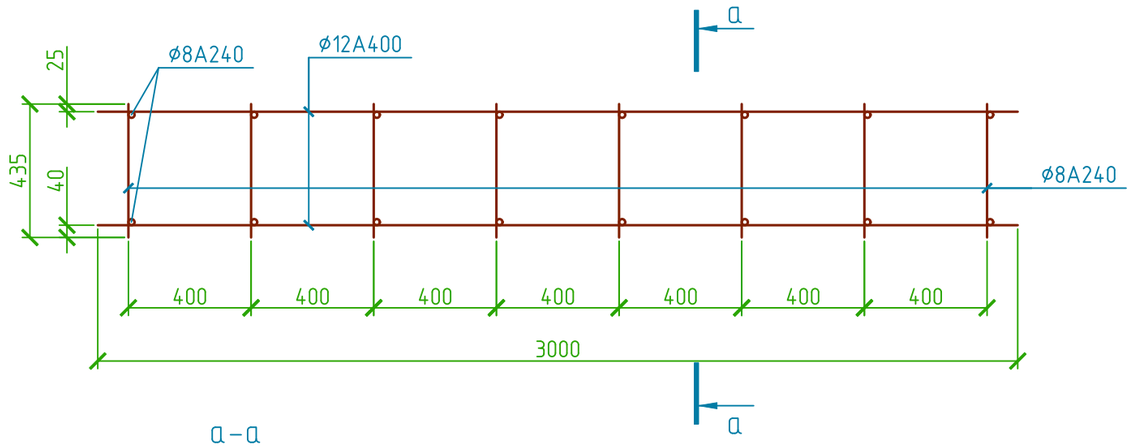

а–а

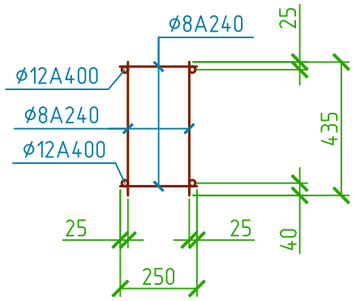

Спецификация на изделие					
Марка изделия	поз.	Наименование	Кол	Масса ед., кг	Примечание
КП1		ø12А400, м.п. ГОСТ 2590–88	12	0,888	14,9
		ø8А240, м.п. ГОСТ 2590–88	11	0,385	

Спецификация элементов

Поз.	Обозначение	Наименование	Кол.	Масса, ед., кг	Примечание
	Монолитная плита (крыльцо)				
		Детали			
		ø8А240, ГОСТ 5781–82, м.п.	41	0.395	17,0
		ø12А400, ГОСТ 5781–82, м.п.	585	0,888	520,0
		Каркас КП1	9	14,9	134,1
		Декоративная плитка, $м^2$	8,1		
		Материал			
		Бетон В25, F150, W6, $м^3$	13,4		
		Бетон В7,5	3,2		бетонная подготовка
	Ступени крыльца				
		Декоративная плитка, $м^2$	10,0		

1 Общие данные см. л. 1.

Ведомость расхода стали, кг				
Марка элемента	Изделия арматурные			
	Арматура класса			Всего
	А 400	А 240		
	ГОСТ 5781–82*			
	ø12	ø8	Итого	
Монолитная плита (крыльцо)	616,0	55,0	671,0	671,0

Согласовано

Взам. инв. №

Подп. и дата

Инв. № подл.

Изм.	Кол. уч.	Лист	№ док.	Подп.	Дата
Разраб.		Вратский			
ГИП		Ищенко			

2018/089–КР

Благоустройство общественной территории расположенной по адресу: ул. Ленина 6, р.п. Лесогорск, Чунский район, Иркутская область

Конструктивное решение

Стадия	Лист	Листов
Р	3	

Каркас КП1

ООО ПКФ "Пионер" г. Иркутск

Формат А3

Пандус

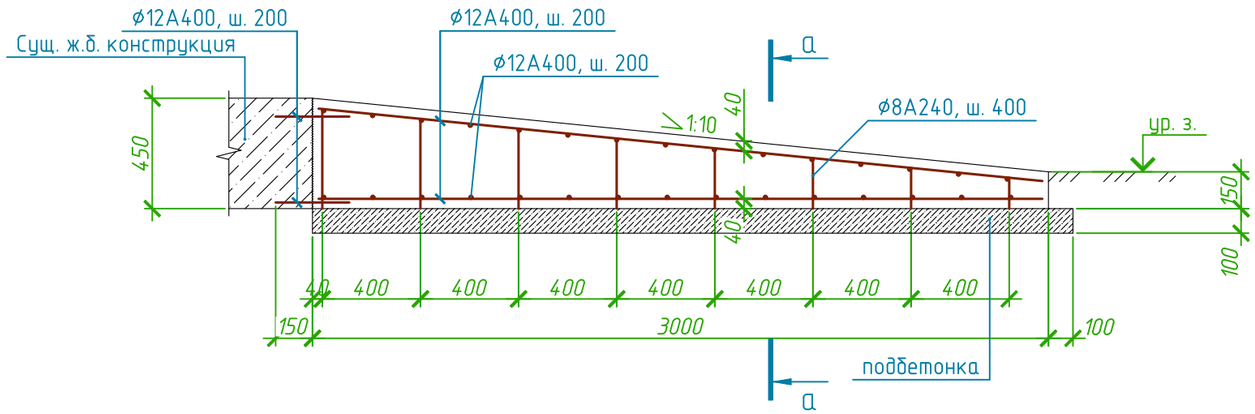

а – а

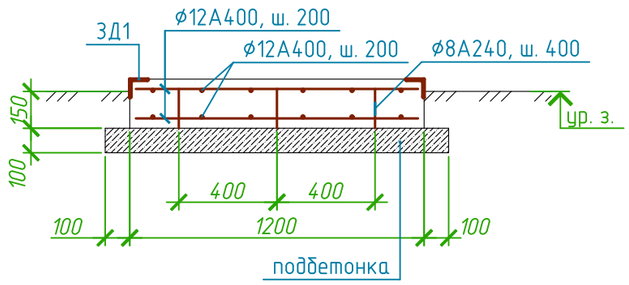

1 Уровень земли принят условно.

2 Пандус выполняется на искусственном основании– послойно уплотненной гравийно–песчаной подсыпке, заменяющей залегающие на площадке строительства слабые грунты.

3 Монолитный пандус выполнять в соответствии с требованиями СНиП 3.03.01–87.

4 В уровне подошвы монолитного пандуса выполнить подготовку из бетона кл. В7,5 толщиной 100мм по уплотненному грунту

5 Для пандуса принять бетон марки W6 по водонепроницаемости и F150 по морозостойкости.

6 По боковым поверхностям пандуса, соприкасающимся с грунтом выполнить окрасочную гидроизоляцию горячей битумной мастикой – 2слоя по холодной битумной грунтовке (праймеру) –1слой. общая площадь 2.16 м^3.

7 Все металлоконструкции окрасить быстросохнущей эмалью ХВ–124 по грунтовке ГФ–021 – 2слоя. Подготовка поверхности металлоконструкций перед окрашиванием должна включать в себя: притупление острых кромок, удаление заусенцев, сварочных брызг, очистку от окислов и жировых загрязнений. Поверхность должна иметь 3–ю степень очистки от окислов по ГОСТ 9.402–80 и 1–ю степень обезжиривания. Окрашивание конструкций можно производить при температуре окружающего воздуха не ниже +10 С.

8 Ситуационный план см. л. 1.

Спецификация элементов на 1 пандус (всего 2 шт.)

Поз.	Обозначение	Наименование	Кол	Масса ед., кг	Примечание
		Детали			
		ø12А400, ГОСТ 5781–82, м.п.	80,0	0,888	71,04
		ø8А240, ГОСТ 5781–82, м.п.	9,5	0,395	3,8
ЗД1	1.400–15 в.0	Закладная деталь МН518, м.п.	6,05	8.1	49,0
		Материалы			
		Бетон В25, F200, W8, м^3	1,5	–	
		Бетон В7,5, м^3	0,5	–	Бетонная подготовка

Ведомость расхода стали, кг

Марка элемента	Изделия арматурные				Изделия закладные				
	Арматура класса			Всего	Прокат марки		Арматура класса		Всего
	А 400	А 240			С245		А400		
	ГОСТ 5781–82*				ГОСТ 19903–74		ГОСТ 5781–82*		
	ø12	ø8	Итого		L75x6	Итого	ø8	Итого	
пандус	71,04	3,8	74,84	74,84	41,7	41,7	7,3	7,3	49,0

Согласовано

Взам. инв. №

Подп. и дата

Инв. № подл.

Изм.	Кол. уч.	Лист	№ док.	Подп.	Дата
Разраб.		Вратский			
ГИП		Ищенко			

2018/089–КР

Благоустройство общественной территории расположенной по адресу: ул. Ленина 6, р.п. Лесогорск, Чунский район, Иркутская область

Конструктивное решение

Стадия	Лист	Листов
Р	4	

Пандус

ООО ПКФ "Пионер" г. Иркутск

Формат А3

Спецификация элементов

Поз.	Обозначение	Наименование	Кол.	Масса, ед., кг	Приме-чание
	Ступени, на 1 п.м. (всего 33 м.п.)*				
		Детали			
		ø8А240, ГОСТ 5781-82, м.п.	23,0	0.395	9,1 кг
		Материал			
		Бетон В25, F150, W6, $м^3$	0,3		
		Бетон В7,5, $м^3$	0,07		подготовка
		Декоративная плитка, $м^2$	0,75		25,0 $м^2$
	Подпорная стенка ПС1 на 1 м.п. (всего 54 м.п.)*				
		Материал			
		Штукатурка "Ceresit", $м^2$	0,8		43,2 $м^2$
		Штукатурка "Короед", $м^2$	0,8		43,2 $м^2$
		ФБС 24-6-4	1		23 шт.
С1		Сетка $\frac{5Вр I-50}{5Вр I-50}$, $м^2$	1	4,9	
	Подпорная стенка ПС1,1 на 1 м.п. (всего 23 м.п.)*				
		Материал			
		Штукатурка "Ceresit", $м^2$	0,8		18,4 $м^2$
		ФБС 24-6-4	1		10 шт.
		Декоративная плитка, $м^2$	0,7		16,1 $м^2$
С1		Сетка $\frac{5Вр I-50}{5Вр I-50}$, $м^2$	2	4,9	9,8
	Подпорная стенка ПС2 на 1 м.п. (всего 140 м.п.)*				
		Очистка от старой краски, $м^2$			35 $м^2$
		Отбивка старой штукатурки, $м^2$			140 $м^2$
		Сетка ВрIø5-100|ВрIø5-100, $м^2$	25,0	3,1	ремонт
		Штукатурка "Ceresit", $м^2$	1,3		182 $м^2$
		Штукатурка "Короед", $м^2$	1,3		182 $м^2$
		Бетон В15, $м^3$	10,0		ремонт
С1		Сетка $\frac{5Вр I-50}{5Вр I-50}$, $м^2$	1	4,9	
	Для всех подпорных стен				
		Грунтовка адгезии, $м^2$			243 $м^2$

Фрагмент ступеней

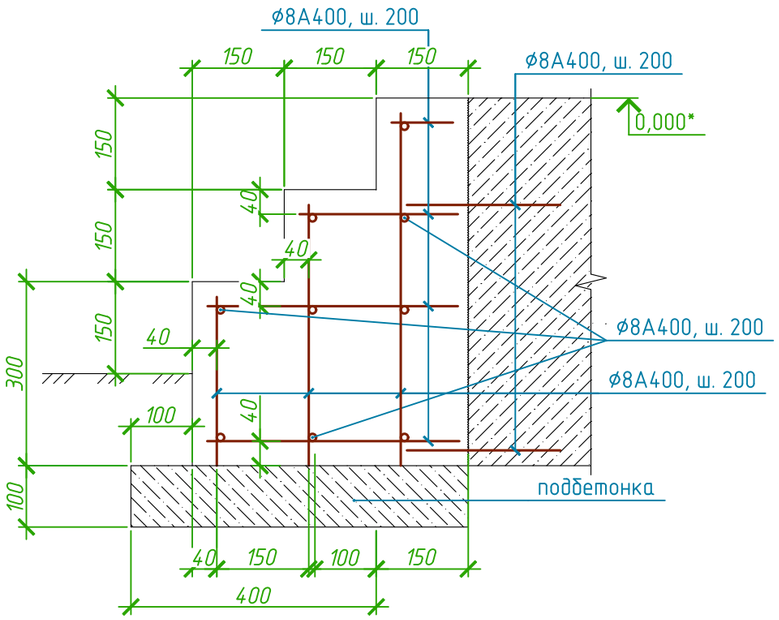

Фрагмент подпорной стенки ПС1*

*Возле парковки, подпорную стенку выполнить в по высоте в 2 блока ФБС. Мето установки определяется по месту.

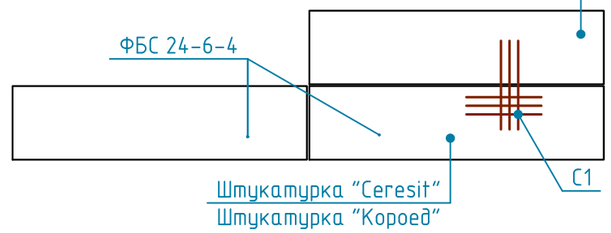

1 За условную отметку 0,000 принят верх сущ. ж.б. конструкции .

2 Ступени выполняется на искусственном основании- послойно уплотненной гравийно-песчаной подсыпке, заменяющей залегающие на площадке строительства слабые грунты.

3 Ступени выполнять в соответствии с требованиями СНиП 3.03.01-87.

4 В уровне подошвы ступени выполнить подготовку из бетона кл. В7,5 толщиной 100мм по уплотненному грунту

5 Для ступени принять бетон марки W6 по водонепроницаемости и F150 по морозостойкости.

6 По боковым поверхностям ступени, соприкасающимся с грунтом выполнить окрасочную гидроизоляцию горячей битумной мастикой - 2слоя по холодной битумной грунтовке (праймеру) -1слой. общая площадь 4,95 $м^2$.

7 Облицовка ступеней в вырианте декаративная плитка, под камень.

8 Ситуационный план см. л. 1.

9 У сущ. подпорной стенки ПС2 произвести частичный ремонт поверхности (40 % от общей длинны).

10 Предусмотреть 25% отбивки старой штукатурки с бетонных блоков на сущ. подпорных стенах ПС2. Очистка от старой краски (побелки) 100 %. Обработка адгезионной грунтовкой для бетонных поверхностей всех оштукатуриваемых поверхностей. До нанесения декоративной штукатурки, как на новые так и на сущ. подпорные стены необходимо предусмотреть 100% выравнивание улучшенной штукатуркой поверхности по металлической сетке С1 с креплением её к бетонным блокам.

Перед нанесением декоративной штукатурки тоже предусмотреть грунтовку для декоративной штукатурки

*Использовать грунтовку на латексной основе BAYRAMIX "Astar" расход 100г/м2

Согласовано

Взам. инв. №

Подп. и дата

Инв. № подл.

Изм.	Кол. уч.	Лист	№ док.	Подп.	Дата
Разраб.		Вратский			
ГИП		Ищенко			

2018/089-КР

Благоустройство общественной территории расположенной по адресу: ул. Ленина 6, р.п. Лесогорск, Чунский район, Иркутская область

Конструктивное решение

Стадия	Лист	Листов
Р	5	

Фрагент ступеней
Фрагмент стенки

ООО ПКФ "Пионер" г. Иркутск

Формат А3